Vista

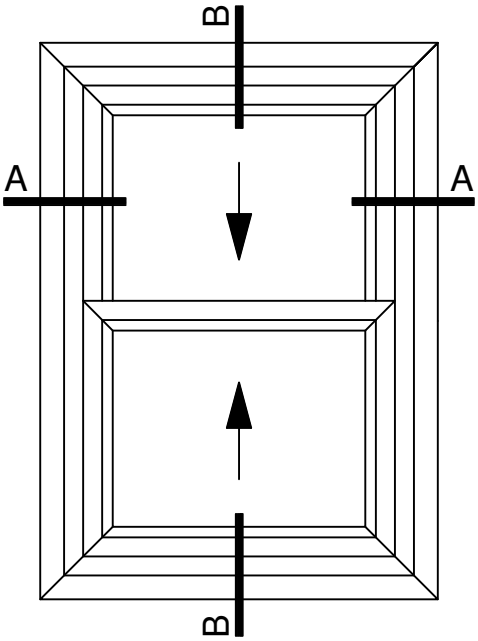


B-B Corte Vertical

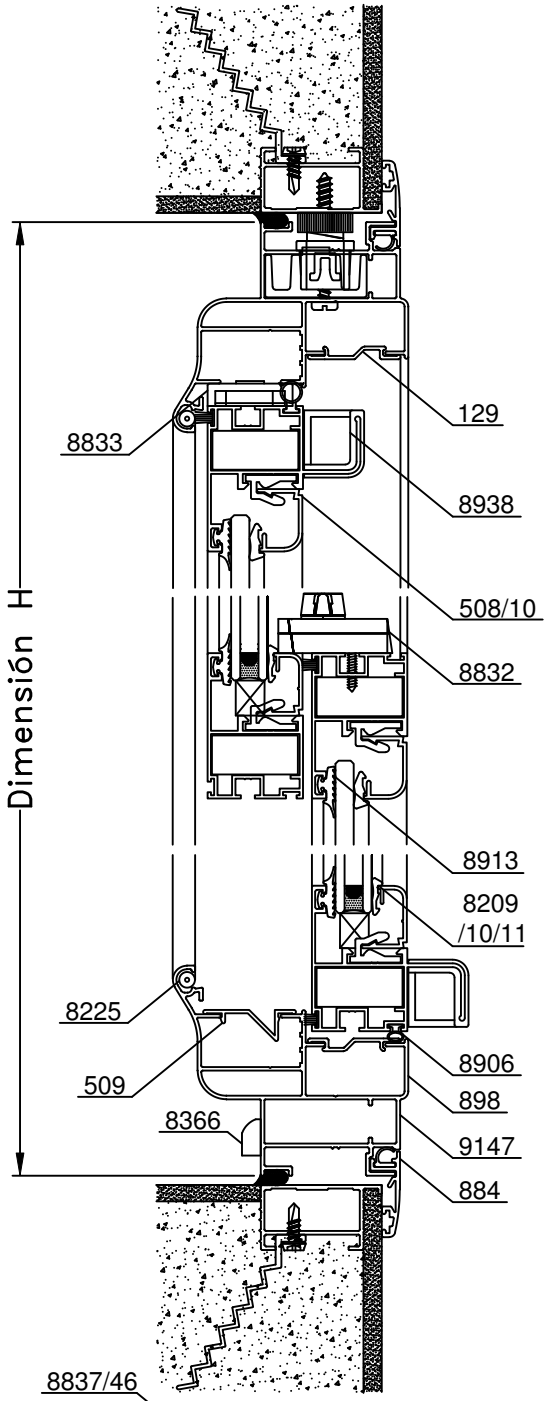


**Medidas de Fabricación (Máximas / Mínimas)**

Ancho mínimo: 460 mm.
Ancho máximo: 1200 mm.
Alto mínimo: 860 mm.
Alto máximo: 1500 mm.

**Nota**:
Existe una alternativa de Cierre Central Coplanar (cód. 8831), para las situaciones en las que no es posible utilizar el Cierre Convencional

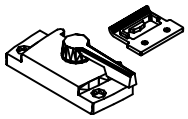

A-A Corte Horizontal

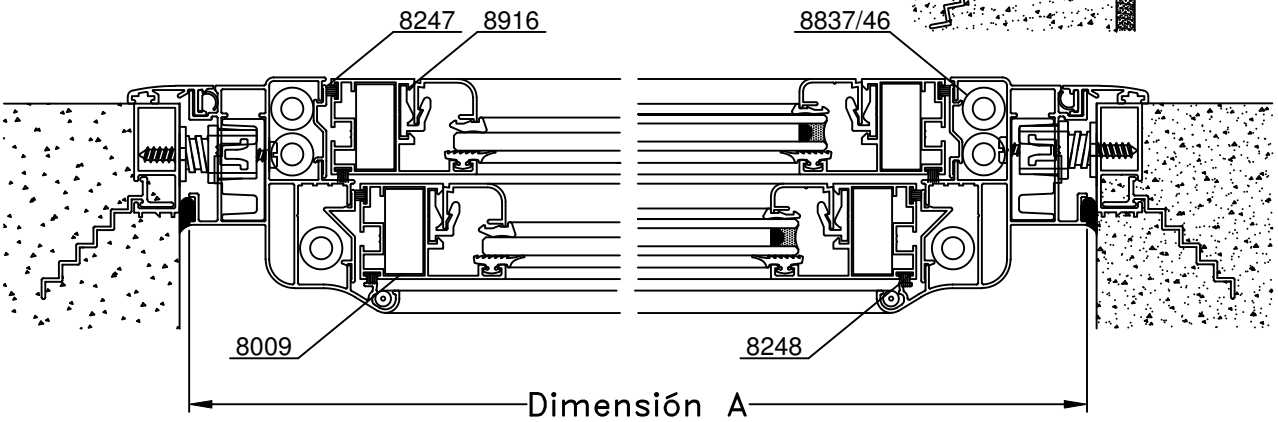


Escala 1:2.5
Tolerancia en Peso +/- 10%

20-04-15 **MONACO.42**

| Dimensiones de Corte | | | | | | | |
|---|---|---|---|---|---|---|---|
| **Código** | **Peso Kg/m** | **Forma** | **Función** | **Cant.** | **Largo** | **Corte** | |
| 898 | 1,15 | | Marco | 2 | A | 45º 45º | |
| | | | | 2 | H | 45º 45º | |
| 506 | 0,69 | | Zócalo / Cabezal | 1 | A-94 | 45º 45º | Hoja Interna |
| | | | | 1 | A-113 | 45º 45º | Hoja Externa |
| 507 | 0,56 | | Hoja | 1 | A-94 | 45º 45º | Hoja Interna |
| | | | | 1 | A-113 | 45º 45º | Hoja Externa |
| | | | | 4 | H/2-30 | 45º 45º | Hoja Interna / Externa |
| 508/510 | - | - | Contra - Vidrio | 2 | A-149 | 45º 45º | Hoja Interna |
| | | | | 2 | A-168 | 45º 45º | Hoja Externa |
| | | | | 4 | H/2-85 | 45º 45º | Hoja Interna / Externa |
| 509/129 | - | - | Tapa | 4 | H del Comp.+20 | 90º 90º | |

Dimensiones de Corte Contramarco: pág. 17
Dimensiones de Corte Premarco: pág. 17 y 18
* Medidas en milímetros

| Detalle de Accesorios | | | | |
|---|---|---|---|---|
| **Ítem** | **Código** | **Descripción** | **Forma** | **Cantidad** |
| Esc. de Armado | 8907 | Escuadra de Armado A-700 | | 4 Unidades |
| | 8890 | Esc. de Armado A - 700 de Expansion | | |
| | 8009 | Escuadra Hoja de Guillotina | | 8 Unidades |
| Clip | 8916 | Clip Contravidrios T-96 | | s/m |
| Tapón Lateral | 8938 | Tapón Lateral | | 4 Unidades |
| Burlete Vidrio | 8913 | Burlete de Acristalamiento B-68 | | 4A + 2H |
| Cuña Vidrio | 8209 | Cuña Chica | | 4A + 2H |
| | 8210 | Cuña Mediana | | |
| | 8211 | Cuña Grande | | |
| Felpa | 8247 | Felpa de Polipropileno 5x5 | | 2H |
| | 8248 | Felpa de Polipropileno 5x7 | | 3A + 2H |
| Burlete Hermetic. | 8848 | Burlete de Hermeticidad GUA-162 (Sup) | | 1A |
| | 8906 | Burlete AEL Europeo (Inf) | | 1A |
| Cierre Central | 8832 | Cierre Central Guillotina (H-120) | | 1 Unidad |
| | 8831 | Cierre Central Coplanar Guillotina | | |
| Cierre Lateral | 8833 | Cierre Lateral Guillotina | | 2 Pares |
| Patín Lateral | 8834 | Patín Lateral | | 2 Pares |
| Barra Pivot | 8835 | Barra Pivot | | 2 Pares |
| Compensadores | 8837 / 46 | Compensadores H-118 (13´´ a 31´´) | | 2 Pares Ver pág. 19 |
| Tapa Desagüe | 8366 | Tapa Desagüe T-69 | | 2 Unidades |
| Tapón Hermetic. | 9147 | Tapón de Hermeticidad Caja de Agua | | 2 Unidades |

s/m: según medida.

Accesorios Contramarco: pág. 17 Premarco: pág. 17 y 18

Tolerancia en Peso +/- 10%



Av. Zapiola 4561 | B1883AVW | Bernal Oeste | Quilmes | Bs.As. | Arg. | (54-11) 4229-5200 | info@alcemar.com.ar | www.alcemar.com.ar